YTJ1.0一体机核心模块1

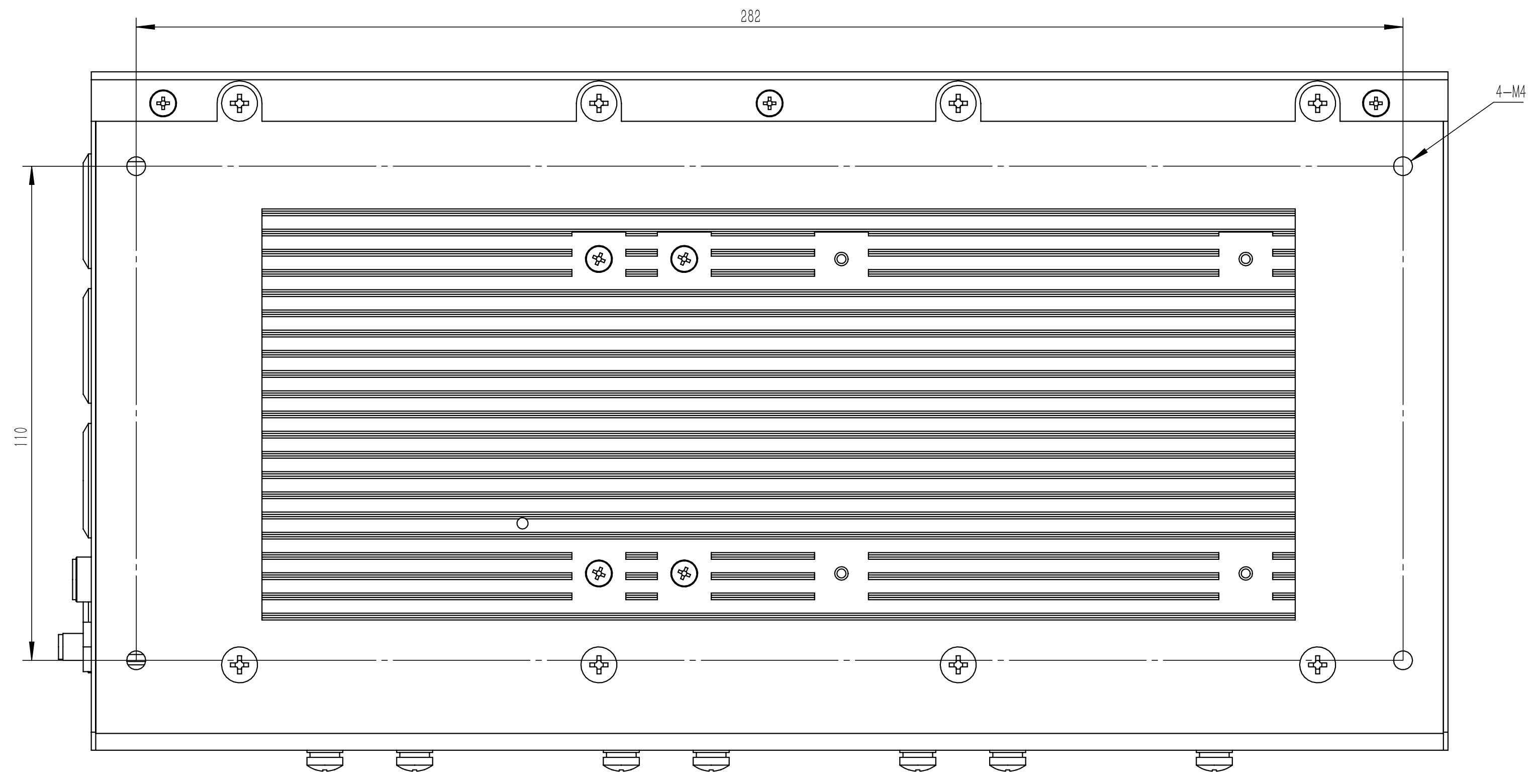

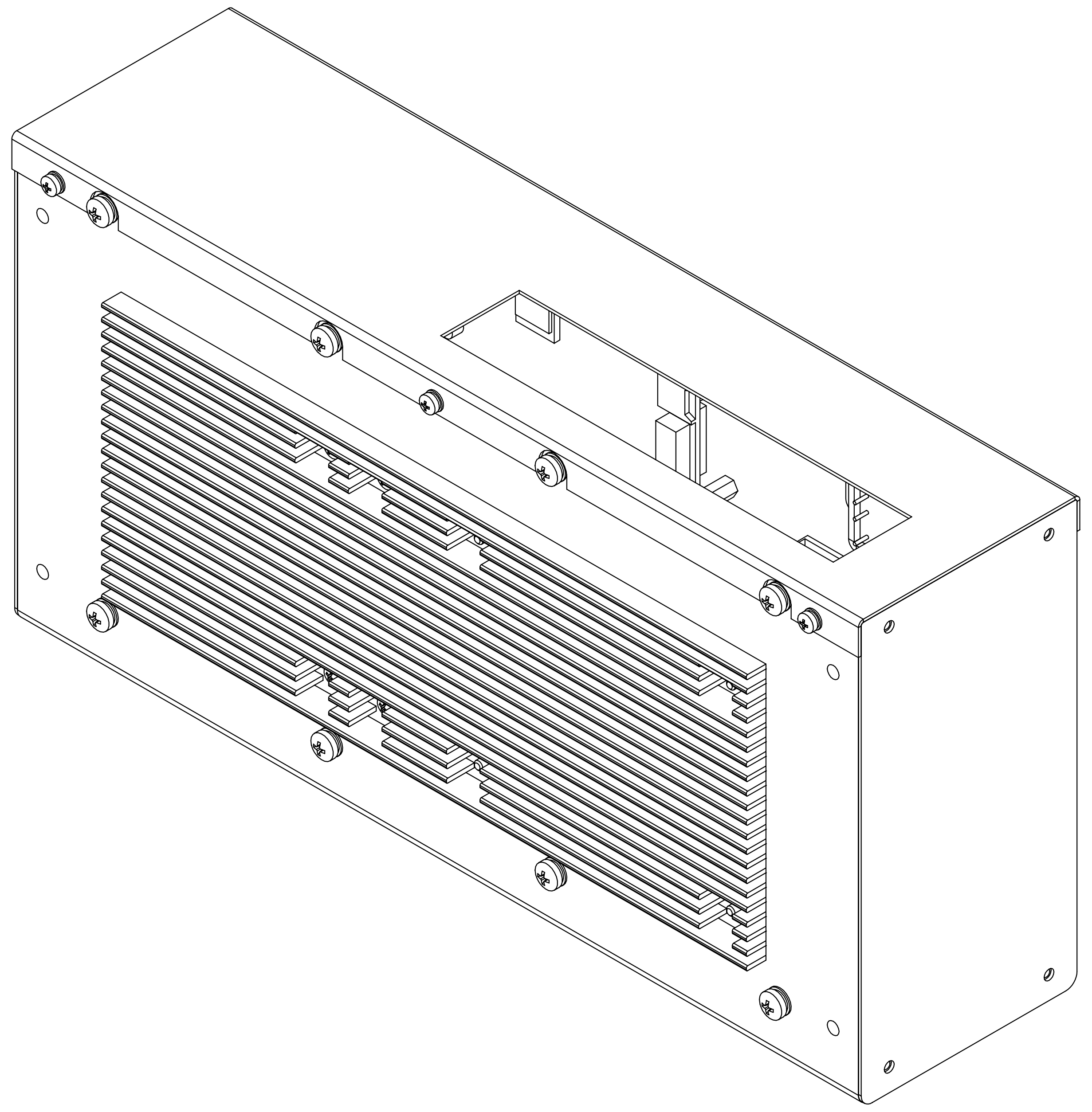

零件代号								
借(通)用件登记								
描图								
描校								
旧底图总号								
底图总号								
签字								
日期								

上海嵌润信息科技有限公司

标记	处数	分区	更改文件号	签名	年 月 日	阶 段 标 记	重量	比例	YTJ1.0一体机核心模块1
设计	盛平		标准化				1119	1:1	
校核			工艺			E:\盛平1\张作帅项目\国内一体机\第二版一体机\SIA\20251110整理\			
主管设计			审核						
			批准			共1张 第1张	版本		替代